NOVA LUCE

220-240V~50Hz
Max.13W

Art.-NR.9030432/9030433/9030434/9030435/9030412/9030413/9030414/9030415/
9030416/9030417/9030418/9030419/9030420/9030421/9030422/9030423/
9030424/9030425/9030426/9030427/9030428/9030429

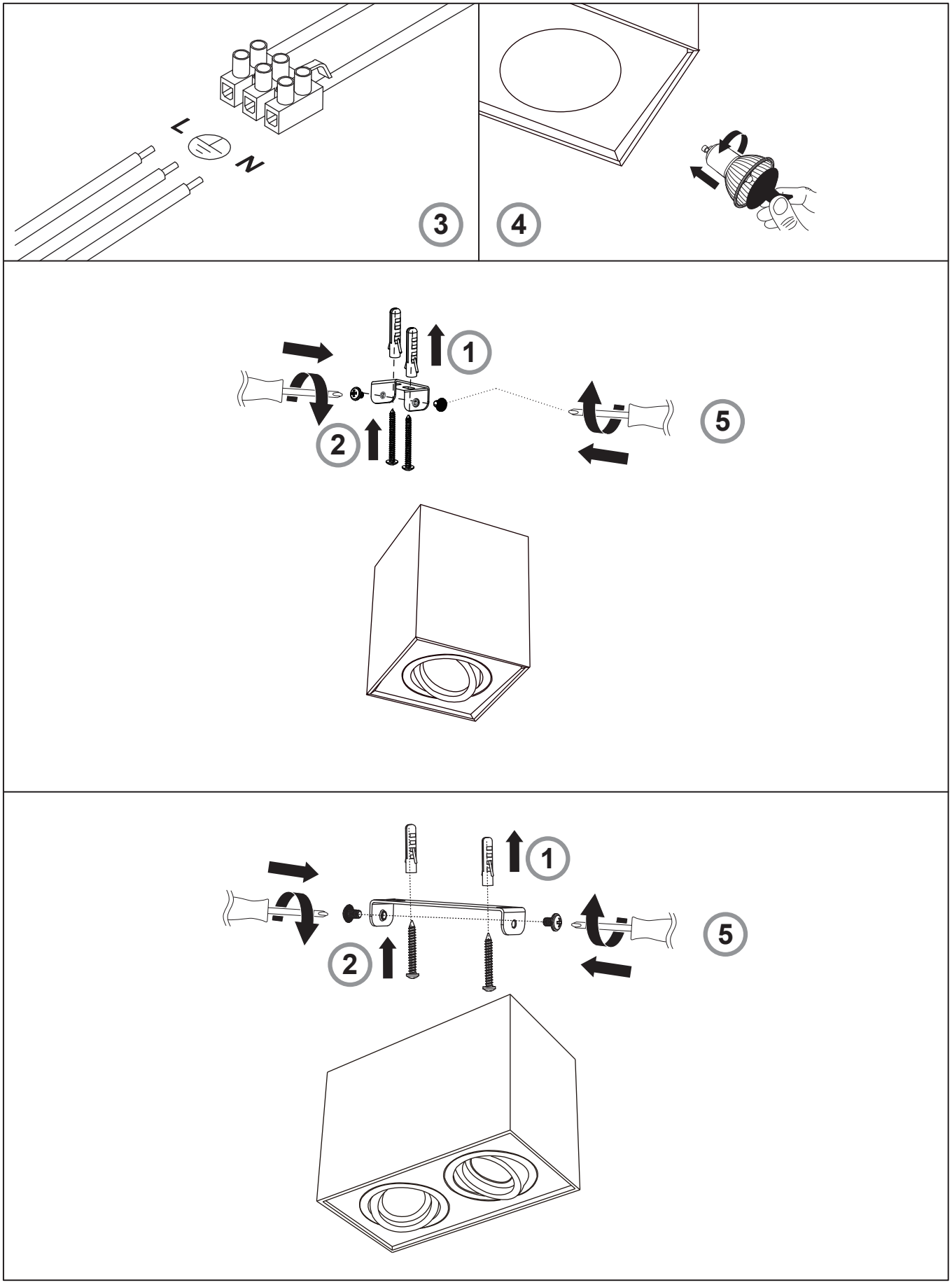

(GR) Γενικές υποδείξεις ασφαλείας

Η ηλεκτρική εγκατάσταση πρέπει να διενεργείται από ηλεκτροτεχνίτη. **Προσοχή! Πριν την έναρξη της συναρμολόγησης πρέπει να είναι ο αγωγός σύνδεσης στο ηλεκτρικό δίκτυο άνευ τάσης (αποσυνδεδεμένη ασφάλεια).** Λαμβάνετε υπόψη σας τα παρακάτω διευκρινιζόμενα σύμβολα και τις υποδείξεις ασφαλείας, για να αποφεύγετε ζημιές από συνερμολόγηση ή χρήση που δεν αρμόζει στους κανόνες της τέχνης:

Κατηγορία προστασίας 1: Από πλευράς δικτύου συνδέστε τον κιτρινοπράσινο προστατευτικό αγωγό των φωτιστικών με αυτό το σύμβολο με στον ακροδέκτη γείωσης.
Κατηγορία προστασίας 2:
Για φωτιστικά με αυτό το σύμβολο δεν χρειάζεται προστατευτικός αγωγός για την ασφαλή λειτουργία.
Κατηγορία προστασίας 3: Φωτιστικά με αυτό το σύμβολο να χρησιμοποιούνται μόνο με μικρή προστατευτική τάση. Σύνδεση μόνο σε ηλεκτρικά κυκλώματα πολύ χαμηλής προστατευτικής τάσης.
Ελάχιστη απόσταση: Αυτό το σύμβολο διασαφηνίζει την ελάχιστη απόσταση του φωτιστικού από την φωτιζόμενη, κανονικά αναφλέξιμη επιφάνεια.
Downlights: Αυτό το σύμβολο διασαφηνίζει, ότι το φωτιστικό δεν είναι κατάλληλο για επικάλυψη με θερμονωτικό υλικό.

Τροποποιήσεις: Μην προβαίνετε σε τροποποιήσεις του φωτιστικού ή του αγωγού του σύνδεσης. **Αγωγός σύνδεσης:** Ο εξωτερικός, εύκαμπτος αγωγός του φωτιστικού αυτού δεν μπορεί να ανταλλαχθεί. Σε περίπτωση που έχει βλάβη αυτός ο αγωγός, δώστε το φωτιστικό για απόσυρση. **Έναρξη λειτουργίας:** Μην ενεργοποιείτε το φωτιστικό, εαν υπάρχουν ορατές ζημιές στο ίδιο το φωτιστικό ή τον αγωγό του σύνδεσης. **Αλλαγή λαμπτήρα:** Πριν την αλλαγή λαμπτήρα πρέπει να είναι το φωτιστικό άνευ τάσης! Το φωτιστικό και ο λαμπτήρας θερμάνονται κατά την λειτουργία. Αφήστε τον να κρυώσει πριν την αλλαγή. Χρησιμοποιείατε μόνο τον αναφερόμενο πάνω στο φωτιστικό λαμπτήρα.Η μέγιστη απόδοση ανά λαμπτήρα δεν επιτρέπεται να ξεπερνίεται. Στην ανάγκη πρέπει να ληφθεί υπόψη και ο προδιαγεγραμμένος τύπος λαμπτήρα. **Υπόδειξη φροντίδας:** Καθαρίζετε φωτιστικά μόνο σε αποσυνδεδεμένη κατάσταση, μην κομίζετε υγρασία σε χώρους συνδέσεων ή ρευματοφόρα εξαρτήματα. Ουσίες καθαρισμού μπορούν να προκαλέσουν κηλιδώσεις.

(FR) Consignes générales de sécurité:

L'Installation électriquedoit être faite par un profrssionel. Attention: avant le début du montage la linge prévue pour le raccordement au réseau doit être hors tension (le fusible désactivé). Soyaz conscient des symboles et consigners de sécurité ci-apres d'éviter tout dommagepar un montage incorrect ou utilisation:

Classe de protection 1: raccorderles luminaires avec ce symbole à l'aide du fil jaune/vert contucteur de protection a la borne de terre de protection
Classe de protection 2: les luminaires avec ce symbole n'ont pas besoin du conducteur de protection pour exploiteren toute sécurité.
Classe de protection 3: exploiter les luminaires avec ce symbole á trés basse tension de sécurité. Pour un raccordement seulement á des circuits électriques SELV.
Distance minimale: Ce symbole signifie la distance minimate d'un moyen d'éclairage á une surface éclairée, normalement inflammable.
Les downlights: Ce symbole signifie, que le luminaire n'est pas adapté pour étre couvert par un materiau d'isolation thermique.

Modifications: N'effectuez pas de modifications au luminaire câble deraccordement au réseau. La conduite de raccoderment: la conduite flexible, externe du luminaire n'est pas échangeable. Mettez le luminaire á la déchetterie, si la conduite est endomagée. **Mise en service:** Ne mettez pas le luminaire en service, quand les luminaires mémes ou leur câble de raccordement sont visiblement endommages. **Echange des luminaires:** Avant échange de sources d'éclairage le luminaire doit être hors tension! Les luminaires et les sources d'éclairage deviennent chauds durant leur fonctionnement. Laissez refroidir les luminaires avant de les remplacer. Utilisez seulement la source d' éclairage indiqué au luminaire. La puissance maximale ne doit pas être dépassée. Le cas échéant on doit suivre le type de moyen d'eclairage prescrit. **Entretien:** Nettoyez les luminaires seulement á l'état hors circuits, ne laissez aucune humidité dans les raccordements ou aux piéces condectrices. Produits de nettoyage peuvent causer la formation de táches.

NOVA LUCE

Information

Safety

www.novaluce.com

(EN) General Safety Information

Electricalinstallation may only be out by qualifiedelectricians.
Please note! Before proceeding with installation mains connecting cable must be de-energized (fuse turned off). Please note the following symbols and safety instructions, in order to avoiddamage caused by incorrect assembly or use:

Protection class 1: Lambs with this symbol connect them on the network side with the yellow/green protective earth to the protective earth terminal.
Protection class 2:
for lambs with this symbol no protective coductor necessary for safe operation.
Protection class 3: Only operate lamps with this symbol with Safety Extra Voltage (SELV). Only connect to SELV circuits.
Minium distance: This symbol explainsthe minium distance of the illuminant to the illuminated, normally flammable surface.
Downlights: This symbol explains that the lamp is not suitable for covering with thermal instulating material.

Changes: Do not make any changes to the lamp or its connecting cable. Connecting cable: The exterior flexible cable of this light cannot be replaced. Scrap the lamb, if this cable is damaged. **Commissioning:** Do not operate the lamp if it or its connecting cable show visible signs of damage. **Changing illuminant:** Before replacing the illuminant ensure tha the light is not live! Lights and illuminants will become hot in operation. Allow them to cool before a change. Use only the illuminant specified on the light. The maximum power per illuminant may not be exceeded. Also, if applicable, the prescribed illuminant typw must be observed. **Care advice:** Only clean lights when turned off, do not allow any moistureinto connenting areas or on current-carrying parts. Cleaning agents can cause staining.

(IT) Istruzioni generali di sicurezza:

L'impianto elettrico deve essere realizzato da un elettricista qualificato. Attenzione! Il cavo di alimentazione deve essere privo di tensione prima dell'installazione (sicurezza disinserita). Si prega di notare i simboli e le indicazioni di sicurezza sotto descriti per evitare danni causati da errata installazione o uso:

Classe di protezione 1: Collegare le lampade con questo simbolo con iol conduttore di terra lato rete.
Classe di protezione 2: per lampade con questo simbolo non e necessario nessun conduttore a terra per un funzionamento sicuro.
Classe di protezione 3: utilizzare le lampade con con questo simbolo solo con bassissima tensione di sicurezza. Connessione per circuiti SELV.
Distanza minima: Questo simbolo indica la distanza minima dela sorgente luminosa dalla superficie illuminata normalmente infiammabile.
Downlight: Questo simbolo indica che la lampada non e adatta ad essere coperta con materiale termoisolante.

Modifiche: non apportare modifiche alla lampada o al cavo di collegamento. **Davo di collegamento:** il cavo flessibile esterno di questo aparrecchio non puo essere sostituito. Se questo cavo e denneggiato, gettare via la lampada. **Installazione:** Non accedere la lampada quando la lampada stessa o il cavo di collegamento mostrano visibilmente dei danni. Sostituzione lampadina: la lampada deve eserre priva di tensione prima di sotituire la lampadina! Lampada e lampadina si surriscaldano durante il funzionamento. Lasciarle reffredare prima di sostitture la lampadina. Utilizzare solo le lampadine indicate sulia lampada. La massima potenza per lampadina non deve essere superata. Se necessario, deve essere considerato anche il tipo di lampadina indicato. **Istruzioni per la cura:** pulire la lampada solo a lambadine spente, non recare umidita ni collegamenti o suile parti elettriche. I prodotti per la pulizia possono provocare macchie.

(DE) Allgemeine Sicherheitshinweise

Elektroinstallation ist von Elektrofachkraft durchzuführen. **Achtung! Vor Montagebeginn muss Netzanschlussleitung spannungsfrei sein (Sicherung ausgeschaltet).** Beachten Sie die nachstehend erläuterten Symbole und Sicheheitheitshinweise, um Schäden durch nicht fachgerechte Montage oder Gebrauch zu vermeiden:

Schutzklasse 1: Leuchten mit diesem Symbol Netzseitig mit dem gelb/grünen Schutzleiter an die Schutzerdungsklemme anschieben
Schutzklasse 2:
für Leuchten mit diesem Symbol zum sicheren Betrieb keine Schutzleiter notwendig.
Schutzklasse 3: Leuchten mit diesem Symbol nur mit Schutzkleinspannung betreiben. Anschluss nur an SELV Stromkreise.
Mindestabstand: Dieses Symbol erläutert den Mindestabstand des Leuchtmitteis zur angestrahlten, normal entflammbaren Fläche.
Downlights: Dieses Symbol ertäutert, dass die Leuchte nicht geeignet ist um sie mit Wärmedämmmaterial adzudecken.

Veränderungen: Nehmen Sie Keine Veränderung an der Leuchte oder deren Anschlussleitung vor. **Ansclussleitung:** De äußere flexible Leitung dieser Leuchte kann nicht getausct werden. Verschrotten Sie die Leuchte, falls diese Leitung beschadigt ist. **Inbetriebnahme:** Nehmen Sie die Leuchte nicht in Betrieb, wenn die Leuchte selbst oder deren Anschlussleitung sichtbare Scäden aufweisen. **Leuchtmittel wechseln:** Vor Leuchtmittelwechsel muss Leuchte spannungsfrei sein! Leuchte und Leuchtmittel werden im Betrieb heiß. Lassen Sie es vor einem Wechsel abkühlen. Verwenden Sie nurdas auf der Leuchte angegebene Leuchtmittel. Die maximale Leistung pro Leuchtmittel darf nicht überschritten werden. Gegebenenfalls muss auch der vorgeschriebene Leuctmittelyp beachtet werden. **Pflegehinweis:** Leunchte nur im ausgeschalteten Zustand reinigen, Keine Feuchtigkeitin Anschlussräumen oder an stromführende Teile bringen. Reinigungsmittel können Fleckenbildung verursachen.

(ES) Indicaciones generales de seguridad:

La instalación eléctrica ha de ser realizada por un electricista cualificado. **Atención! Antes de iniciar el montaje asegurese de haber separado toda la instalacion de la tensión de allmentacion (automático desconectado).** Preste aténcion a los simbolos e indicaciones de seguridad que figuran a continuación con el objeto de prevenir cualquier dano que se pueda producir a consecuencia de un montaje o uso no profesional:

Clase de protección 1: Las luminarias que llevan este simbolo se instalarán obligatoriamente con derivación a tierra (contuctor verde/amarillo).
Clase de protección 2: Las luminarias que llevan este simbolo no requieren un conductor de seguridad para su funcionamiento seguro.
Clase de protección 3: Las luminarias que llevan este simbolo sólo se pueden hacer funcionar con tension baja. Conexión exclusivamente a circuitos de baja de proteccion (SELV).
Distancia minima: Este simbolo indica la distancia minima que se debe respetar entre la luminaria y la superficie iluminada, si ésta es de material de inflamacion normal.
Focos: Este simbolo indica que la luminaria no se debe cubrir de material aislante.

Modificaciones: no debe llevar a cabo modificaciones de ningún tipo en la propia luminaria o en el cable de conexión. **Cablede conexión:** El conductor flexible exterior de esta luminaria no se puede sustituir. En caso de estar deteriorado o roto debe sustituir la luminaria completa. **Puesta en funcionamiento:** Nunca debe poner en funcionamiento la luminaria si la misma o el cable de conexión presentan deterioros vicibles. Sustitución de lamparas: Antes de proceder a cambiar una lámpara debe desconectar la luminaria de la tensión. Tanto la lámpara como la luminaria se calientan durante el funcionamiento. Deje que se entrien de sustituir la lámpara. Utilice exclusivamente lámparas del tipo que se indica en la luminaria y preste atención ano superar máxima admitida de cada lámpara. Si procede, se tendrá que tener que tener en cuenta el tipo de lámpara per mitido según la normativa en vigor. **Indicatión para el cuidado:** Limpiar la luminaria siempre en stado apagado. Prestar atención a la ausencia de humedad en los espacios de conexión o elementos conductores de corriente. Tenga en cuenta que los productos de limpieza pueden producir manchas superficiales.

(FL) Yleiset turvaohjeet

Sähköasennuksen saa suorittaa vain ammattitaitoinen sähköasentaja. **Varoitus! Virta tulee kytkeä pois ennen asennuksen aloittamista (sulake kytketty irti).** Noudata seuraavia turvallisuusohjeita ja symbolien selityksiä välttääksesi virheellisestä asennuksesta tai käytöstä johtuvia vahinkoja:

Suojausluokka 1: Yhdistä tällä symbolilla mekittyjen verkon ulkopuolisten valaisimien keltainen / vihreä maadojohdin suojamaadoitusliittimeen.
Suojausluokka 2: Tällä merkillä varustettuja valaisimia voi käyttää turvallisesti ilman että suojamaadoittusjohdin on tarpeen.
Suojausluokka 3: Tällä symbolilla merkityt valot toimivat ainoastaan pienellä jännitteellä. Kytke vain SELV -pienjännitevirtapiireihin.
Vahimmäisetaisyys: Tämä symboli kuvva valonlähteen minimietäissyyttä normaalisti syttyvästä pinnasta.
Alavalaisimet: Tämä symboli kertoo, ettei valaisin sovellu peitettäväksi lämmöneristämismateriaalilla.

Muutokset: Älä tee muutoksia valaisimeen tai liitäntäjohtoon. **Litossjohto:** Tämän valaisimen ulkokuoren joustavaa kaapelia ei voi vaihtaa. Valaisin on heitettävä pois, jos tämä johto on vaurioitunut. **Käyttöönotto:** Älä käytä valaisinta, jos itse lampussa tai sen liitäntälinjassa on näkyviä vaurioita. **Polttimon vaihto:** Valaisimen tulee olla ilman jännitettä ennen lampunvaihtoa! Valaisin sekä lampu kuumenevat käytön aikana. Anna niiden jäähtyä ennen kuin vaihdat lampun. Käytä valaisimessa vain siihen sopivia valonlähteitä. Maksimitehoa per lamppu ei saa ylittää. Tarvittaessa määrätty lampputyyppi on otettava huomioon. **Hoitto-ohjeet:** Puhdista valoainoastaan virran ollessa pois kytkettynä, älä tuo kosteutta lähihuoneisiin tai varrallisiin sähkölaitteisiin. Puhdistusaineet voivat aiheuttaa väritahroja.

(SE) Allamäna säkerhetsanvisningar

Elinstallationen ska utföras av behörig elektriker. **Obs! Innan monteringen paborjas maste nätanslutningskabein vara spänningsfri (säkringen fränkoppiad).** Ta hänsyn till nedan förklarade symboler och säkerhetsanvisningar, för att undvica skador genom icke fackmässig montering eller användning:

Skyddklass 1: för armaturer med denna symbol ska nätnsiutningen ske med den gul-/gröna jordiedaren till jordningsplinten
Skyddklass 2: för armaturer med denna symbol behövs ingen jordiedare för säker drift.
Skyddklass 3: - armaturer med denna symbol far enbart användas med skyddsklenspänning. Anslutning enbart till SELV-kretsar.
Minimiavstand: Denna symbol förklarar minimiavstadet mellan ljuskallan och de normalt antändbara ytor som belyses.
Downlights: Denna symbol förklarar att armaturerna inte är lämpliga att täckas med värmeisolerande material.

Forandringar: Utför inga förändringar pa amarturerna eller aslutningskablama till dessa. **Anslutningskabel:** Den utvändiga flexibla kabein till dessa armatturer kan inte bytas ut. Kassera armaturer kan inte bytas ut. Kassera armaturen om kabein skadas. **Idrifttagning:** Ta inte armaturen i drift, om armaturen i sig eller dess ansluntingskabel uppvisar synliga skado. **Byte av ljuskälla:** Innan ljuskälla byts, maste armaturen vara spanninggslös! Armatur och ljuskälla blir heta under drift. Lat svaina före byte. Anvand enbart pa armaturen angiven ljuskälla. Den maximala effekten per ljuskälla far inte overskridas. I förekommande fall maste även föreskriven typ av ljuskälla iakttas. **Skötselräd:** Rengör armaturen enbart i franslaget tillstand. Lat ingen fukt komma in i anslutningsutymmen eller i kontakt med strömförande delar. Rengörignsmedel kan förorsaka att fläckar bildas.